CARVEL s.r.l.
Produzione sistemi di protezione e ambientale e sicurezza
carvel@carvelsrl.com
www.carvelsrl.com

· SCHEDA TECNICA ·

PIANTANA PER TECA DA ESTERNO

Codice PIA041

MISURE (FUSTO)

250x130x1000 mm (LxPxH)

COLORE

GIALLO RAL 1021



ADATTA PER TECA
CODICE DEF041



SCHEMA FORI DI FISSAGGIO A TERRA

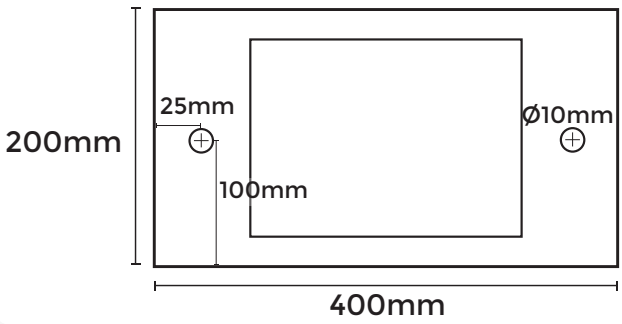

SCHEMA FORI DI FISSAGGIO A DEF040

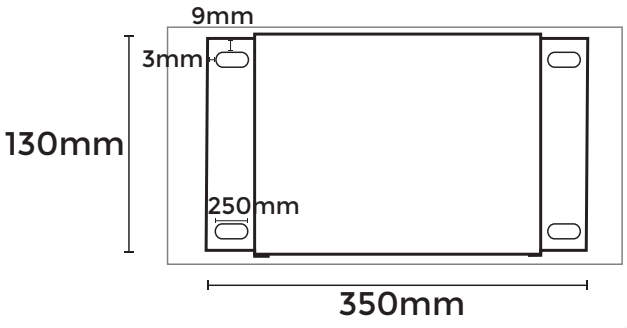

CARATTERISTICHE TECNICHE

Piantana per cassetta porta defibrillatore DEF041 realizzata in lamiera di acciaio al carbonio P02 zincato.
Spessore corpo 10/10 – spessore base 12/10.
Pre-trattata con fosfosgrassaggio in tunnel alte temperature, verniciatura in poliestere da esterno e cottura in galleria termica 180°.
Con predisposizione di fori per fissaggio a pavimento.