# UTAH INOX "EASY ON" Forma C ART. 3400

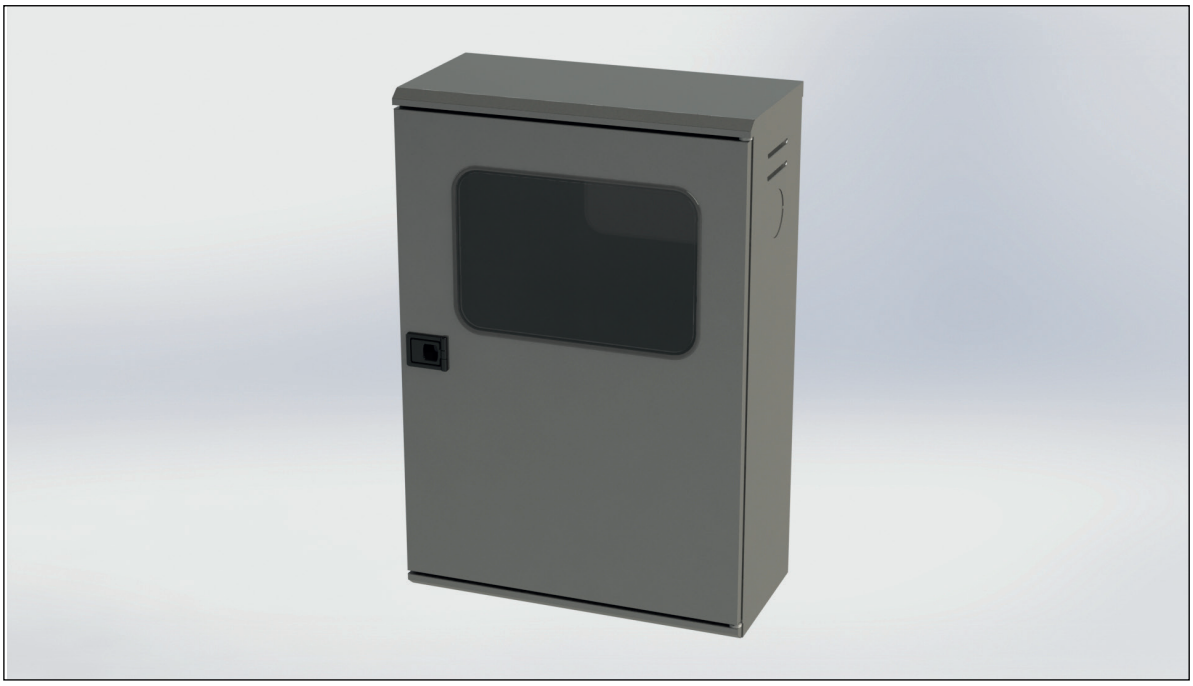

Inferiore

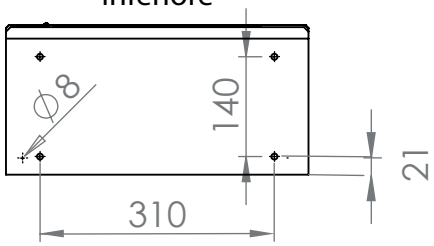


Laterale

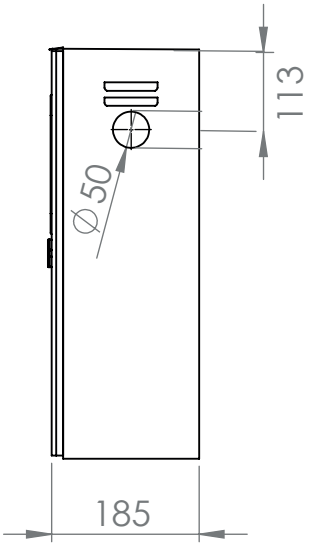


Frontale

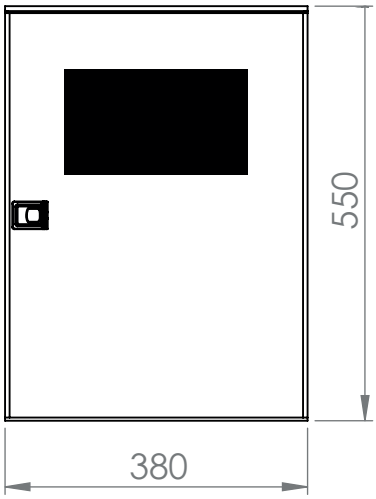


Posteriore

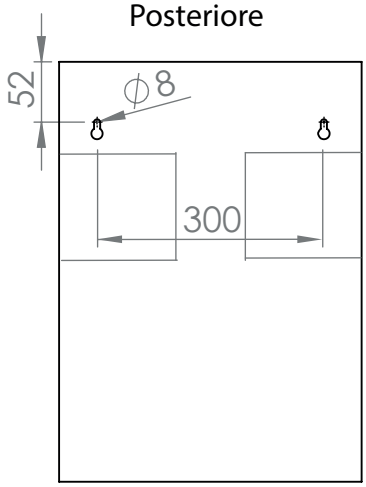


CARATTERISTICHE COSTRUTTIVE

MATERIALE: Acciaio INOX 304 sp. 0,6 mm - PESO: kg 4,50
**Speciali pretagli al laser per sostiruzione cassetta senza cambio del rubinetto o installazione succesiva al montaggio del rubinetto.**
Finestra d'ispezione frontale. Adesivo del simbolo di identificazione in accordo alla UNI EN ISO 7010.
La cassetta "UTAH EASY ON Forma C" viene fornita completa di sigillo di sicurezza numerato.

V.le dell'Industria, 12
20020 DAIRAGO (MI) - Italy
Tel. +39/0331 432330
Fax +39/0331 432527
www.sapin.it

sapin

SCHEDA TECNICA N° 3400

UTAH INOX 45 EASY ON

DATA : 07/2018

RIF. ART. 3400